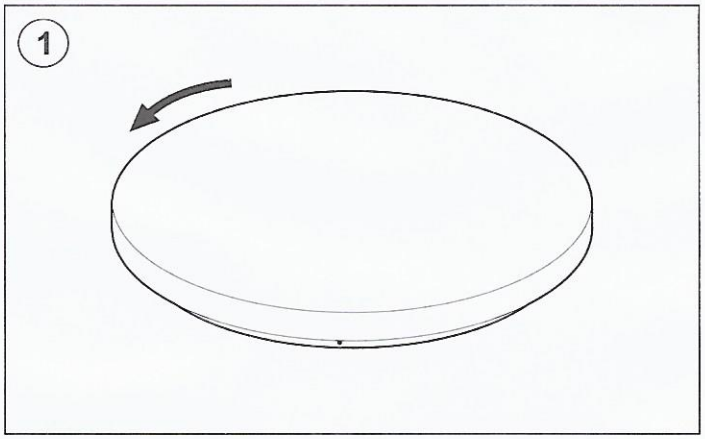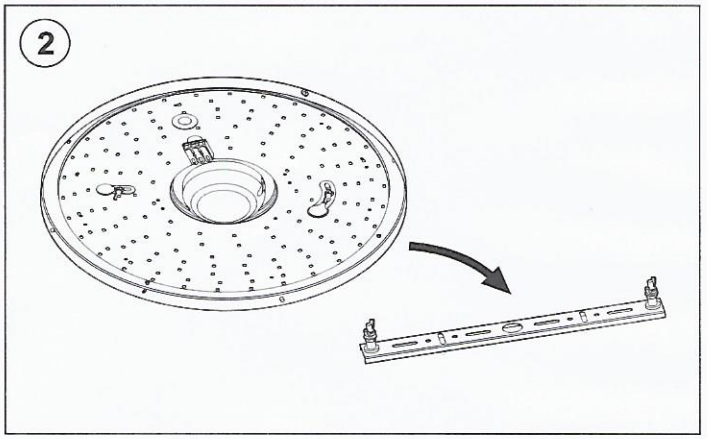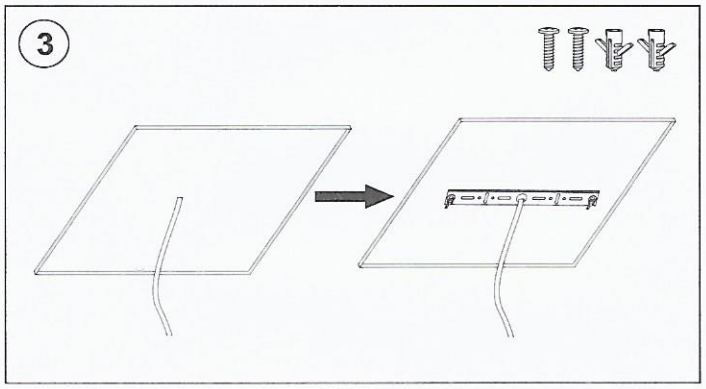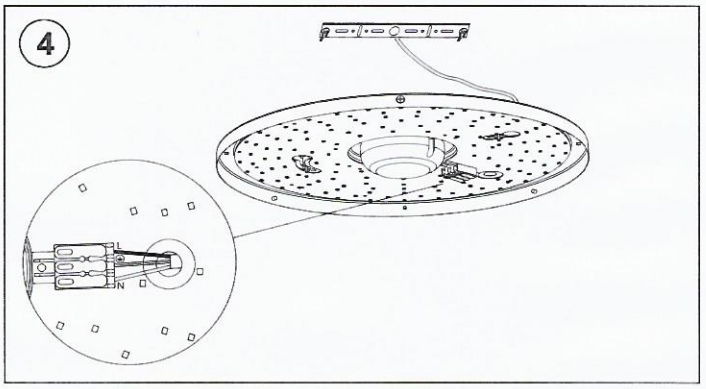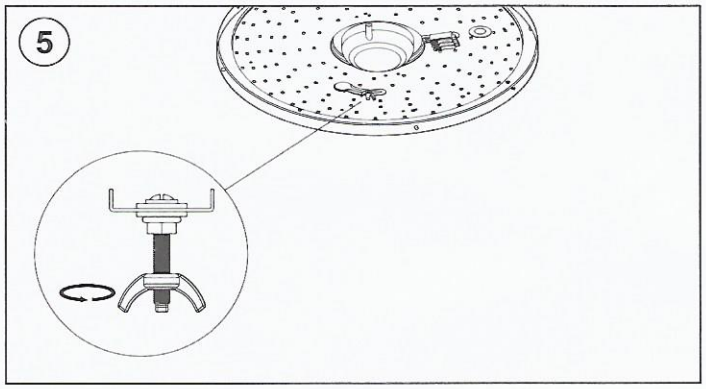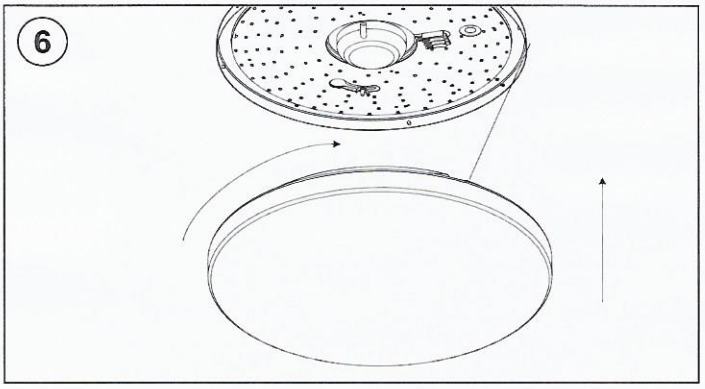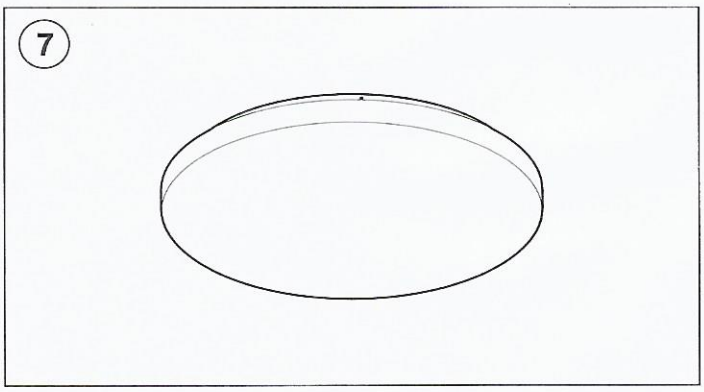INSTALLATION INSTRUCTION
INSTALLATIONSANWEISUNGEN
NÁVOD NA MONTÁŽ
NÁVOD NA INSTALACI
TELEPÍTÉSI ÚTMUTATÓ