POPIS PRODUKTU

- Montážní profil zarovnaný s povrchy pevných zděných stěn a stropů
- Místo pro vedení napájecích kabelů
- Možnost instalace pracovního difuzoru TECH-28 pro ochranu vnitřní části profilu TEKNIK-ZM-TK před znečištěním v průběhu stavebních prací
- Možnost spojování TEKNIK-ZM-TK za sebou pomocí úhlových spojek ZM

ÚPRAVA :

Neanodizovaný (surový)

*Vlastní barvy jsou k dispozici na vyžádání

Vyplňte prázdná pole

Číslo produktu

Typ příslušenství

Firma

Projekt

Datum

TECHNICKÁ SPECIFIKACE

Účel produktu

- montážní kanál, určený pro vytváření přesných mezer (drážek) pro liniové LED svítidla v površích pevných zděných stěn a stropů

Instalace

- vkládání do povrchů zděných stěn a stropů před omítáním
- po nanesení omítky musí být okraje profilu TEKNIK-ZM-TK zarovnány s rovinou dokončené stěny
- instalace LED svítidel do profilu TEKNIK-ZM-TK se provádí pomocí "KLIP TEKNIK”

Další informace

- TEKNIK-ZM-TK umožňuje spojování montážních drážek za sebou mezi povrchy stěn tvořených různými podkladními materiály - např. montážní profil usazený v pevné zdi se může napojit na profil usazený v sádrokartonové stěně (např. s profilem TEKNIK-ZM). Finálním efektem je linie světla přecházející z nosné zděné stěny do části ze sádrokartonu
- TEKNIK-ZM-TK je kompatibilní s mnoha profily např.: LOKOM, GIZA, LIPOD, GIZA-LL
- jestliže bude do TEKNIK-ZM-TK instalován profil nižší než 24 mm (např. GIZA-LL), je potřeba namalovat vnitřní boční stěny montážního profilu TEKNIK-ZM-TK na finální povrchovou barvu stěny nebo stropu
- montážní profil TEKNIK-ZM-TK má ve spodní části místo pro kabely a mikro-konektory
- rozměry montážní drážky ve zděné stěně pro profil TEKNIK-ZM-TK: 40mm (šířka) x 35mm (hloubka)

DOSTUPNÉ DÉLKY

Ref.	povrchová úprava	dostupné délky
C1554NA_1	Neanodizovaný (surový)	1000 mm
C1554NA_2	Neanodizovaný (surový)	2000 mm
C1554NA_3	Neanodizovaný (surový)	3000 mm

TECHNICKÝ VÝKRES

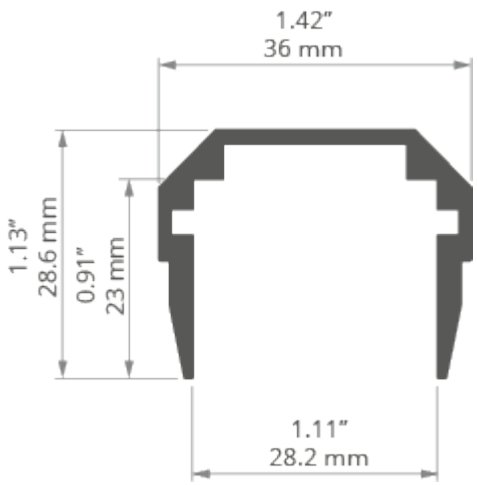

SOUVISEJÍCÍ PROFILY

Profil GIZA-LL
Ref: C0758

Profil GIZA
Ref: B5556

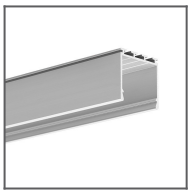

Profil LIPOD
Ref: B5554

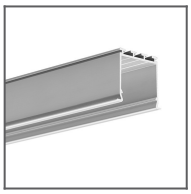

Profil LOKOM
Ref: B5553

SOUVISEJÍCÍ PRODUKTY

ZÁSLEPKY

ZÁKLADNÍ

Záslepka TEKNIK-ZM šedá
Ref: 24264

PŘÍSLUŠENSTVÍ

ZÁVĚSNÉ PRVKY

Klip TEKNIK
Ref: 24003

SPOJOVACÍ PRVKY PROFILŮ

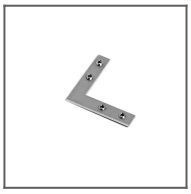

Úhlová spojka ZM-NA-90
Ref: 42723

Úhlová spojka ZM-NA-135
Ref: 42725

Úhlová spojka ZM-NA-180
Ref: 42724

Úhlová spojka ZM-NA-PION-135
Ref: 42727

Úhlová spojka ZM-NA-PION-90
Ref: 42726

Úhlová spojka ZM-NA-45
Ref: 42339

Úhlová spojka ZM-NA-PION-120
Ref: 42321

Úhlová spojka ZM-NA-PION-60
Ref: 42317

Úhlová spojka
ZM-NA-PION-45
Ref: 42315

TĚSNÍCÍ PRVKY

Gumová
průchodka 6x1,2
Ref: 00802

OSTATNÍ PŘÍSLUŠENSTVÍ

Pracovní difuzor
TECH-28
Ref: 17168

MARKETINGOVÉ MATERIÁLY

Pěnový panel
70426
Ref: 70426

Panel
P230-90176M
Ref: 90176M